MEDIU

Evacuați întotdeauna uneltele, accesoriile și materialele de ambalare inutile într-o manieră prietenoasă cu mediul.

RoHS

Acest produs nu conține substanțe restricționate în concentrații și aplicații care sunt interzise de Directiva Europeană RoHS.

DECLARAȚIE DE CONFORMITATE

Certificăm prin prezentul faptul că Troliurile cu lanț manuale Matlock
MCH05T, MCH1T, MCH2T, MCH3T și MCH5T
respectă toate prevederile relevante ale următoarelor Directive ale Comunității Europene:

Directiva Consiliului CE 2006/42/EC privind Mașinile

Standarde naționale aplicate:
EN 13157+A1:2009

Semnat:
Nume: Keith Read
Funcție: Manager Group HSQE

Agent oficial:
MATLOCK INDUSTRIAL PRODUCTS
Security House, Wigston, Leicester,
England, LE18 2FS.

CE

MATLOCK Produsele sunt complet garantate împotriva defectelor de fabricație

În cazul în care se constată defecțiuni, acestea fie vor fi reparate fie vor fi înlocuite gratuit (cu excepția uzurii normale sau a folosirii abuzive).
Matlock nu este responsabilă pentru daune sau pierderi directe sau indirecte.

QUALITY GUARANTEE

MATLOCK
INDUSTRIAL PRODUCTS
Security House, Wigston,
Leicester, England, LE18 2FS.

Matlock se străduiește în permanență să își îmbunătățească produsele. Specificațiile se pot schimba fără o notificare prealabilă.
Matlock este marcă înregistrată a Kennedy Group Ltd.
Livrat de o companie autorizată ISO9001.

MATLOCK

HAND CHAIN HOISTS - 2.5M & 3M

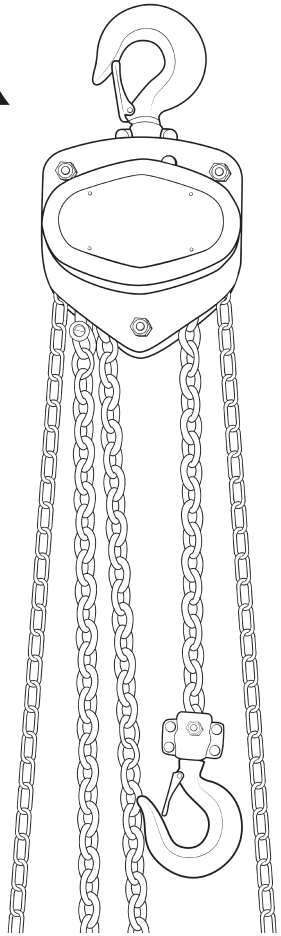

MTL-941-4200K -	0.5 TONNE	MODEL: MCH05T
MTL-941-4210K -	1 TONNE	MODEL: MCH1T
MTL-941-4220K -	2 TONNE	MODEL: MCH2T
MTL-941-4230K -	3 TONNE	MODEL: MCH3T
MTL-941-4240K -	5 TONNE	MODEL: MCH5T

CZ ZVEDÁK ŘETĚZOVÝ
HU KÉZI LÁNCOS EMELŐK
PL WCIĄGNIKI ŁAŃCUCHOWE RĘCZNE
RO TROLIU DE MACARA MANUAL

These instructions must be read by all users. Following these instructions carefully will help to avoid accidents, reduce repair costs and help to increase the lifetime of the chain hoists.

⚠ SAFETY

- **The safety regulations of the respective country for using manual hoists must be strictly adhered to.**
- **Before lifting, inspect the hooks, the load chain, the brake device carefully for any deformations, damage, cracks, wear or corrosion marks. If any defects are found, stop using the chain hoist immediately.**
- **Ensure that there is enough lubrication on the block.**
- **Always place the load on the saddle of the hook and not on the tip of the hook.**
- **Only use the chain hoist to lift vertically and not drag a load.**
- **Do not lift a load which exceeds the rated capacity of the chain hoist.**
- **Do not use the chain as a sling.**
- **Do not use the hoist to transport people.**
- **Do not use when there is a kink in the chain.**
- **Do not knot or shorten the load chain by using bolts/screws/screwdrivers or other devices.**
- **Do not remove the safety latch from the top or bottom hooks.**
- **Do not position yourself or let anyone pass underneath the lifted load.**
- **Do not leave the load unattended when it has been lifted.**
- **Do not use force to move the chain hoist if it fails to move. Stop operation and inspect the chain hoist.**
- **Do not throw the chain hoist down. Always place it carefully on the ground.**

CE RoHS

SPECIFICATIONS

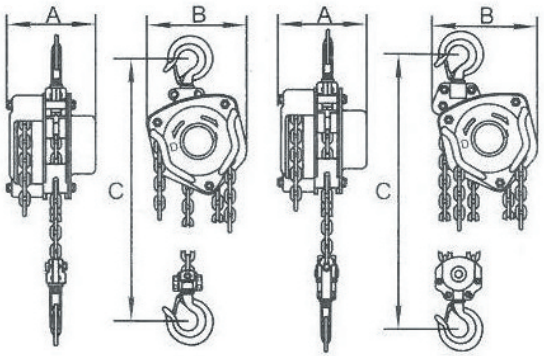

Order Code MTL-941-		4200K	4210K	4220K	4230K	4240K
Model		MCH05T	MCH1T	MCH2T	MCH3T	MCH5T
Capacity (tonne)		0.5	1	2	3	5
Standard Lift (m)		2.5	2.5	3	3	3
Running Test Load (Kn)		6.3	12.5	25	37.5	75
Effort required to lift max load (N)		231	309	360	340	414
No. of columns of load chain		1	1	1	2	2
Load chain dia. (mm)		6	6	8	8	10
Dimensions (mm)	A	131	140	161	161	186
	B	127	158	187	210	253
	C	270	317	414	465	636
Net weight (Kg)		10.70	12.70	14.60	26.68	43.82
Gross weight (Kg)		11.10	13.19	15.22	27.48	44.77
Extra weight per metre of lift (Kg)		1.7	1.7	2.3	3.7	5.6

INSPECTION & MAINTENANCE

To ensure the chain hoist remains in a safe working order, it should be subjected to regular inspections by a competent person. Inspections should be annual, unless the chain hoist is subjected to adverse working conditions, in which case the inspection should be more regular.
Before each use, the hoist should be inspected for wear, damage or distortion, cracks, insecure bolts, corrosion, illegible markings or any missing parts. In the event of any defects, the lever hoist should be refered to a competent person for thorough examination and, if necessary, repaired.
The hoist must be examined immediately if it has been subject to an abnormal load or shock.

1. After operation, clean the chain hoist and keep it in a dry place to prevent rust and corrosion.
2. Clean the chain block annually by degreasing the parts and apply fresh grease to them.
3. “O” marks on the two disk gears should be aligned.
4. Firstly, place the rollers of both the left and right bearing on to the inner race of the bearings on the chain sprocket shaft journal. Then put them on to the outer race of the bearings on the side plates.
5. While assembling the brake mechanism, care should be taken when bringing together the slanting teeth of the ratchet disc and the pawl. Make sure that the pawl responds to the movement of the spring. Then turn the hand wheel clockwise after screwing in onto the driving shaft, so that it presses on to the disc and the plates on the brake seat. When turning the hand wheel counterclockwise, there should be a space between the disc and the plates.
6. The stay and the right side plate are in transition and care should be taken not to dismantle them.
7. After cleaning and repair, the chain hoist should be tested with and without a load.
8. Keep the friction surfaces of the brake mechanism clean whilst lubricating or operating the chain block. Inspect the brake mechanism frequently so as to avoid brake failure.
9. For the convenience of maintenance and dismantling, one of the links of the hand chain is open.

DETALIEREA COMPONENTELOR

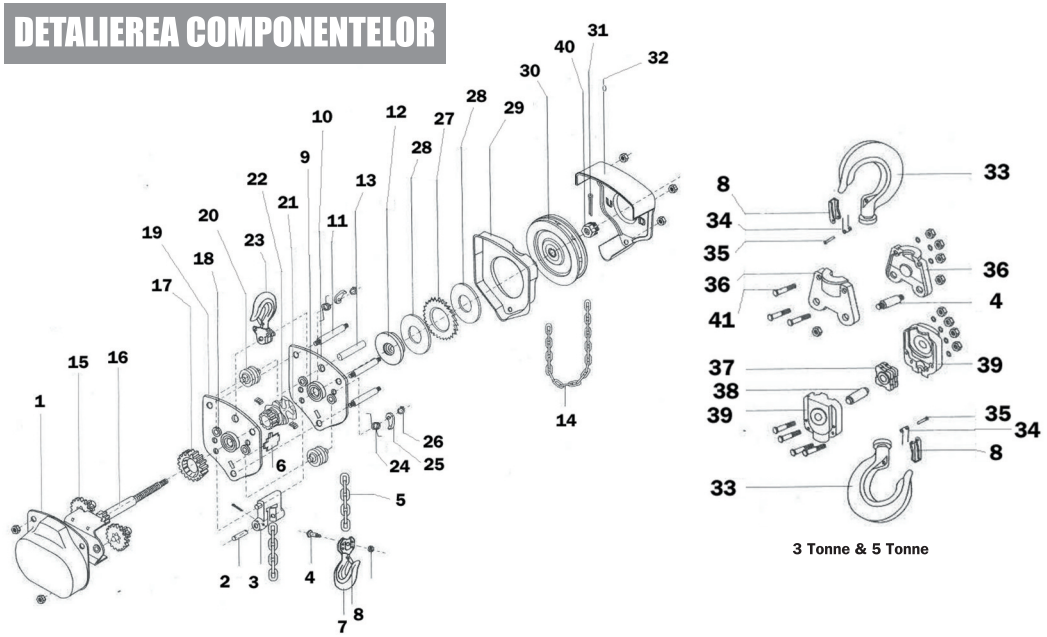

1. Capac angrenaj
2. Cui ancoră Capăt
3. Ancoră Capăt
4. Cui de lanț
5. Lanț de sarcină
6. Striper
7. Ansamblul Cârligului Inferior
8. Sistem de Închidere de Siguranță
9. Cursă rulment
10. Placă Laterală Stânga
11. Cui
12. Suport Frână
13. Cui Cârlig
14. Lanț Manual
15. Angrenaj Intermediar
16. Ax de acționare
17. Angrenaj Canelat
18. Șaibă din Oțel
19. Placă Laterală Dreapta
20. Rolă de Ghidaj
21. Rulmenți Rolă
22. Scripete Sarcină
23. Ansamblu Cârlig Superior
24. Arc Dublu
25. Clichet
26. Inel arc
27. Disc Clichet
28. Placă de Frecare
29. Capac Frână
30. Roată Manuală
31. Cui Spintecat
32. Capac Roată Manual
33. Cârlig Superior
34. Arc
35. Nit
36. Cadru Cârlig Superior
37. Roată de Ghidare
38. Cui Roată de Ghidare
39. Cadru Cârlig Inferior
40. Piuliță canelată
41. Șurub

INSTRUCȚIUNI DE OPERARE

Asigurați-vă că ați citit cu atenție Instrucțiunile de Siguranță și secțiunea de Inspecție și Întreținere, și că ați parcurs orice procedură necesară, înainte de a opera troliul cu lanț.

1. Alegeți o poziție sigură și potrivită pentru a atașa troliul cu lanț. Asigurați-vă că structura poate susține o sarcină de cel puțin 1½ ori capacitatea de lucru în siguranță a troliului cu lanț.
2. Inspectați și asigurați-vă că toate echipamentele și accesoriile (curele/lanțuri/frânghii etc.) ce urmează a fi folosite cu troliul cu lanț sunt adecvate și sunt în bună stare de funcționare.
3. Puneți sarcina direct sub bloc și atașați curelele/lanțurile/frânghiile pe bloc și închideți bara de siguranță.
4. Trageți încet lanțul manual până când lanțul de sarcină este întins, asigurându-vă că este vertical și că nu trage în unghi.
5. Testați dacă frâna va susține sarcina ridicând sarcina la 10 cm și opriți. Dacă frâna susține sarcina, continuați să ridicați încet și lin sarcina la înălțimea dorită, verificând în permanență dacă este la nivel și dacă nu alunecă sau nu se înclină. În acest caz, coborâți sarcina și reglați din nou curelele pentru a susține sarcina și ridicați din nou. Nu ridicați sarcina atât de sus încât cârligul să intre în contact cu blocul.
6. Pentru a coborî o sarcină trageți în jos de partea opusă a lanțului manual și coborâți încet, asigurându-vă că nu extindeți la lungimea completă a lanțului de sarcină.

NOTĂ: Dacă lanțul de sarcină nu se mișcă, nu folosiți inutil forța. Opriți funcționarea și inspectați troliul cu lanț.

SPECIFICAȚII

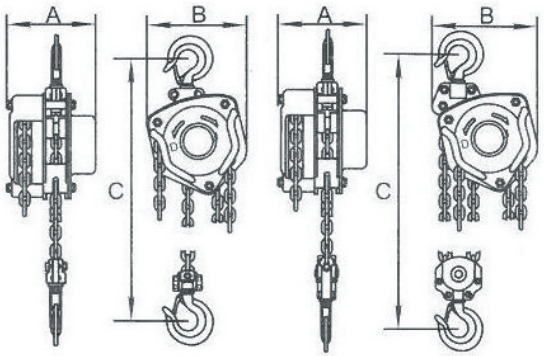

Cod comandă MTL-941-		4200K	4210K	4220K	4230K	4240K
Model		MCH05T	MCH1T	MCH2T	MCH3T	MCH5T
Capacitate (tone)		0.5	1	2	3	5
Ridicare standard (m)		2.5	2.5	3	3	3
Sarcina de testare în lucru (Kn)		6.3	12.5	25	37.5	75
Efort necesar pentru a ridica sarcina maximă (N)		231	309	360	340	414
Nr. de coloane ale lanțului de sarcină		1	1	1	2	2
Diametrul lanțului de sarcină (mm)		6	6	8	8	10
Dimensiuni (mm)	A	131	140	161	161	186
	B	127	158	187	210	253
	C	270	317	414	465	636
Greutatea netă (Kg)		10.70	12.70	14.60	26.68	43.82
Greutatea brută (Kg)		11.10	13.19	15.22	27.48	44.77
Greutate suplimentară pe metru de ridicare (Kg)		1.7	1.7	2.3	3.7	5.6

INSPECȚIE ȘI ÎNTREȚINERE

Pentru a vă asigura că troliul cu lanț rămâne în stare de funcționare în siguranță, acesta trebuie suspus inspecțiilor regulate de o persoană competentă. Inspecțiile trebuie să fie anuale, cu excepția cazului în care troliul cu lanț a fost suspus unor condiții de lucru dificile, caz în care inspecția se va face cu o mai mare regularitate.

Înainte de fiecare folosire, troliul trebuie inspectat pentru a nu prezenta urme de uzură, distrugere sau deformare, crăpături, bolțuri fixate nesigur, coroziune, însemne ilizibile sau orice componente lipsă. În cazul oricăror defecțiuni, troliul trebuie dar unei persoane competente pentru o examinare atentă și, dacă este necesar, trebuie reparat. Troliul trebuie examinat imediat dacă a fost supus unor sarcini anormale sau șocuri.

1. După folosire, curățați troliul cu lanț și păstrați-l într-un loc uscat pentru a preveni ruginirea și coroziunea.
2. Curățați anual blocul lanțului prin degresarea componentelor și aplicarea de vaselină proaspătă pe acesta.
3. Semnele în “O” de pe cele angrenaje cu disc trebuie aliniate.
4. Mai întâi, puneți rolele rulmenților din stânga și din dreapta pe cursa interioară a rulmenților de pe pivotul axului cu pinion cu lanț. Apoi puneți-i pe cursa exterioară a rulmenților pe plăcile laterale.
5. În timp ce asamblați mecanismul de frânare, aveți grijă atunci când uniți dinții oblici ai discului ai mecanismului cu clichetul. Asigurați-vă că clichetul răspunde mișcărilor arcului. Apoi rotiți rotița manuală în sensul acelor de ceasornic după ce ați înșurubat-o pe axul de acționare, pentru a apăsa pe disc și pe plăcile sistemului de frânare. Atunci când rotiți rotița în sens invers acelor de ceasornic, trebuie să existe un spațiu între disc și plăci.
6. Montantul și placa laterală dreaptă sunt în tranzit și trebuie să aveți grijă să nu le demontați.
7. After cleaning and repair, the chain hoist should be tested with and without a load.
8. Păstrați suprafețele de frecare ale mecanismului de frânare curate în timp ce lubrifiați și acționați blocul lanțului. Inspectați frecvent mecanismul de frânare pentru a evita eroarea de frânare.
9. Pentru confortul întreținerii și demontării, una din conexiunile lanțului manual este deschisă.

PARTS BREAKDOWN

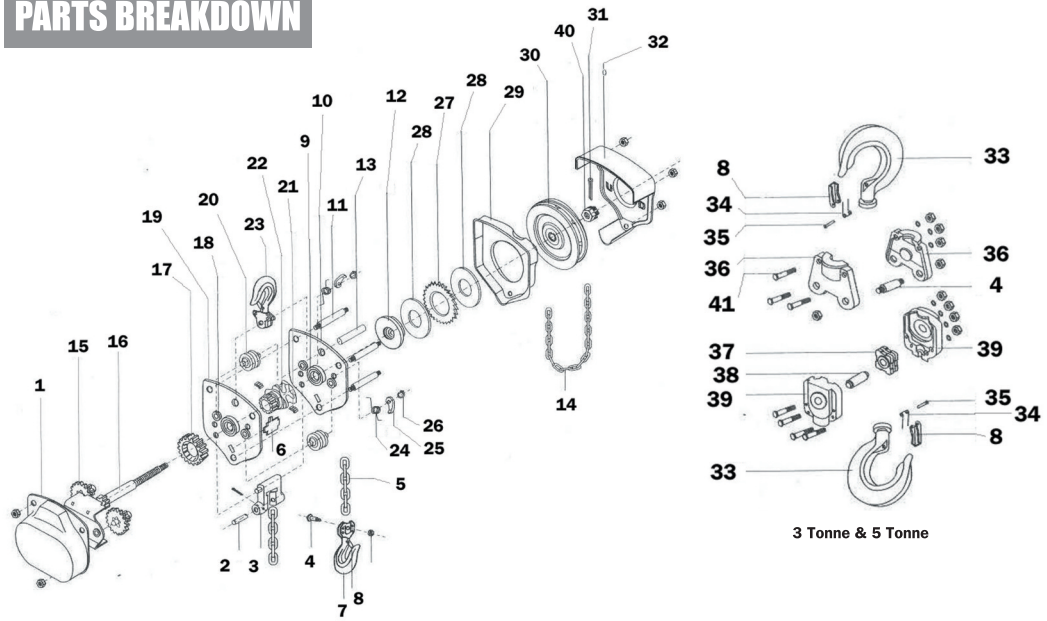

1. Gear Cover
2. End Anchor Pin
3. End Anchor
4. Chain Pin
5. Load Chain
6. Stripper
7. Bottom Hook Assembly
8. Safety Latch
9. Bearing Race
10. Left Side Plate
11. Pin
12. Brake Seat
13. Hook Pin
14. Hand Chain
15. Intermediate Gear
16. Driving Shaft
17. Splined Gear
18. Steel Bushing
19. Right Side Plate
20. Guide Roller
21. Roller Bearings
22. Load Sheave
23. Top Hook Assembly
24. Double-Spring
25. Pawl
26. Spring Ring
27. Ratchet Disk
28. Friction Plate
29. Brake Cover
30. Hand Wheel
31. Cotter Pin
32. Hand Wheel Cover
33. Top Hook
34. Spring
35. Rivet
36. Top Hook Frame
37. Idler Wheel
38. Idler Wheel Pin
39. Bottom Hook Frame
40. Slotted Nut
41. Screw

OPERATING INSTRUCTIONS

Ensure you have thoroughly read the Safety Instructions and Inspection & Maintenance section, and carried out any necessary procedure, before operating the chain hoist.

1. Chose a safe and suitable position to attach the chain hoist. Ensure that the structure is capable of withstanding a load of at least 1½ times the chain hoist’s safe working load.
2. Inspect and ensure that all equipment and accessories (slings/chains/ropes etc.) that are to be used with the chain hoist are adequate and in good working order.
3. Position the load directly below the block and attach slings/chains/ropes to the block and close the safety bar.
4. Smoothly pull hand chain until load chain is taut, ensuring that it is vertical and not pulling at an angle.
5. Test that the brake will hold the load by raising the load to 10cm and stopping. If the brake will hold the load, then continue to slowly and smoothly raise the load to required height, checking that it is level at all times and not slipping or tilting. If this happens, lower the load and readjust the slings to hold the load and raise again. **Do not raise the load so far that the hook comes into contact with the block.**
6. To lower the load pull down on the opposite side of the hand chain and lower smoothly, making sure that you don’t extend the full length of the load chain.

NOTE: If the chain hoist fails to move, do not use undue force. Stop the operation and inspect the chain hoist.

ENVIRONMENT

Always dispose of unwanted tools, accessories and packaging materials in an environmentally friendly manner.

RoHS

This product does not contain any restricted substances in concentrations and applications which are banned by the European RoHS Directive.

DECLARATION OF CONFORMITY

We hereby certify that the Matlock
Hand Chain Hoists - MCH05T, MCH1T, MCH2T, MCH3T and MCH5T
comply with all the relevant provisions of the following European Union Directives:

EC Council Directive 2006/42/EC Machinery

National standards applied:
EN 13157+A1:2009

Signed:
Name: Keith Read
Position: HSQE Group Manager

Official Agent:
MATLOCK INDUSTRIAL PRODUCTS
Security House, Wigston, Leicester,
England, LE18 2FS.

CE

MATLOCK products are fully guaranteed against faulty workmanship

Should they be found to be defective, they will be either repaired or replaced free of charge (fair wear and tear or misuse excepted).
Matlock is not liable for incidental or consequential damage or losses.

QUALITY GUARANTEE

MATLOCK
INDUSTRIAL PRODUCTS
Security House, Wigston,
Leicester, England, LE18 2FS.

Matlock continually strives to improve its products. Specifications may change without prior notice.
Matlock is a registered trade mark of The Kennedy Group Ltd.

Supplied by an ISO9001 approved company.

MATLOCK

TROLIU DE MACARA MANUAL - 2.5M & 3M

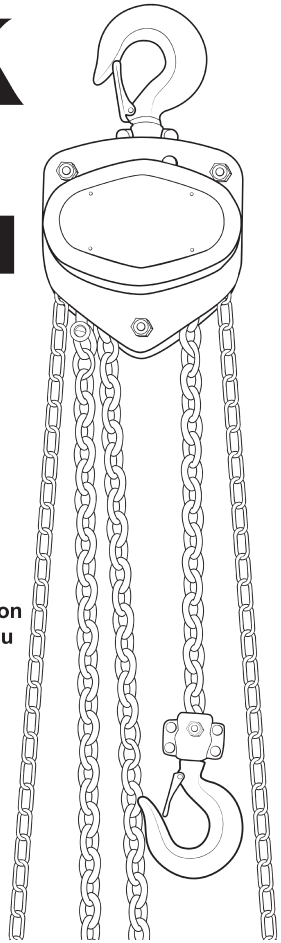

MTL-941-4200K - 0.5 TONĂ	MODEL: MCH05T
MTL-941-4210K - 1 TONE	MODEL: MCH1T
MTL-941-4220K - 2 TONE	MODEL: MCH2T
MTL-941-4230K - 3 TONE	MODEL: MCH3T
MTL-941-4240K - 5 TONE	MODEL: MCH5T

- **Prevăzut cu trei dinți tratați termic și piliți, ax cu angrenaj și pinion**
- **Cârlige prevăzute cu sisteme de prindere de siguranță robuste cu rotație la 360°**
- **Include frână pentru sarcină mecanică pentru siguranță suplimentară**

Aceste instrucțiuni trebuie citite de toți utilizatorii. Respectarea cu strictețe a acestor instrucțiuni va duce la evitarea accidentelor, va reduce costurile de reparații și va ajuta la creșterea duratei de viață a troliului de macara.

⚠ Siguranță

- **Normele de siguranță din țara respectivă privind folosirea troliului manual trebuie respectate cu strictețe.**
- **Înainte de ridicare, verificați cu atenție cârligele, lanțul de sarcină, dispozitivul de frânare pentru a vedea dacă nu prezintă deformări, distrugeri, crăpături, urme de uzură sau coroziune. Dacă se constată orice defecte, opriți imediat folosirea troliului cu lanț.**
- **Asigurați-vă că există o lubrifiere suficientă a blocului.**
- **Puneți întotdeauna sarcina pe șaua cârligului nu pe vârful cârligului.**
- **Folosiți troliul cu lanț numai pentru a ridica vertical și nu pentru a tracta o sarcină.**
- **Nu ridicați o sarcină care depășește capacitatea nominală a troliului cu lanț.**
- **Nu folosiți lanțul drept curea.**
- **Nu folosiți troliul pentru a transporta oameni.**
- **A nu se folosi atunci când există un nod la lanț.**
- **Nu înnădiți sau scurtați lanțul de sarcină folosind bolțuri/șuruburi/șurubelnițe sau alte dispozitive.**
- **Nu scoateți sistemul de închidere de siguranță de pe cârligele de sus și de jos.**
- **Nu staționați sau nu lăsați pe nimeni să stationeze sub sarcina ridicată.**
- **Nu lăsați sarcina nesupravegheată când aceasta a fost ridicată.**
- **Nu folosiți forța pentru a muta troliul cu lanț dacă acesta nu se mișcă. Opriți funcționarea și inspectați troliul cu lanț.**
- **Nu aruncați pe jos troliul cu lanț. Așezați-l întotdeauna cu grijă pe pământ.**

CE RoHS

OCHRONA ŚRODOWISKA

Zawsze pozbywać się niechcianych narzędzi, akcesoriów i materiałów opakowaniowych, w sposób przyjazny dla środowiska.

RoHS

Produkt nie zawiera żadnych zabronionych substancji w stężeniach i aplikacji, które są zakazane przez dyrektywę RoHS Unii Europejskiej.

DEKLARACJA ZGODNOŚCI

Niniejszym oświadczam, że Grupa Matlock
Wciągniki łańcuchowe ręczne -MCH05T, MCH1T, MCH2T, MCH3T & MCH5T
zgodne są ze wszystkimi odpowiednimi przepisami następujących dyrektyw Wspólnoty Europejskiej:

Dyrektywa Rady EC 2006/42/EC Machinery

Standardy krajowe stosowane
EN 13157+A1:2009

Podpisano:
Nazwisko: Keith Read
Stanowisko: Kierownik grupy HSQE

Oficjalny Agent:
MATLOCK INDUSTRIAL PRODUCTS
Security House, Wigston, Leicester,
England, LE18 2FS.

CE

MATLOCK Produkty te są w pełni zagwarantowane przed wadliwym wykonastwem.
Jeśli zostaną uznane za wadliwe, będą naprawione lub wymienione bezpłatnie (z wyjątkiem przypadków nadmiernego zużycia lub niewłaściwego użytkowania). Matlock nie ponosi odpowiedzialności za przypadkowe lub wtórne szkody lub straty wynikłe bez udziału dostawcy.

MATLOCK
INDUSTRIAL PRODUCTS
Security House, Wigston,
Leicester, England, LE18 2FS.

Matlock nieustannie dąży do ulepszania swoich produktów. Specyfikacja może ulec zmianie bez wcześniejszego powiadomienia.
Matlock jest zarejestrowanym znakiem towarowym The Kennedy Group Ltd.

Towar dostarczony przez firmę zatwierdzoną przez ISO9001.

MATLOCK

ZVEDÁK ŘETĚZOVÝ - 2.5M & 3M

Přesný překlad z anglického originálu.

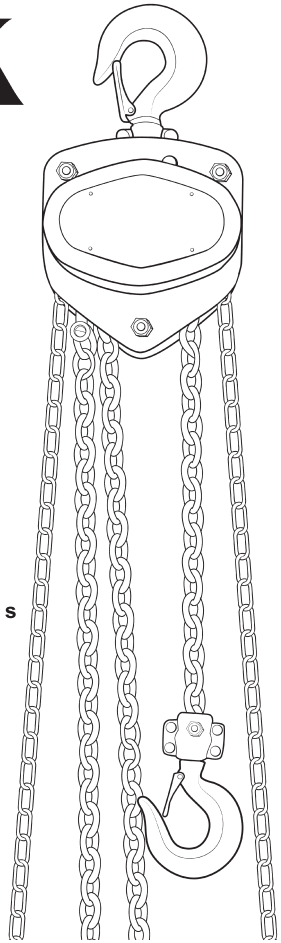

MTL-941-4200K -	**0.5 TUNY**	MODEL: MCH05T
MTL-941-4210K -	**1 TUNA**	MODEL: MCH1T
MTL-941-4220K -	**2 TUNY**	MODEL: MCH2T
MTL-941-4230K -	**3 TUNY**	MODEL: MCH3T
MTL-941-4240K -	**5 TUN**	MODEL: MCH5T

- **Vybaveno tepelně ošetřenou a broušenou tří-převodovou hřídelí s pastorkem**
- **Háky jsou otočné o 360° a opatřeny bezpečnostní pojistkou**
- **Mechanická brzda pro zvýšenou bezpečnost**

Všechny osoby používající tento produkt musí být seznámeny s návodem. Pečlivé dodržování pokynů zde uvedených pomáhá předcházet nehodám na pracovišti, snižovat náklady oprav a zvýšit životnost výrobku.

⚠ BEZPEČNOST

- **Při používání výrobku musí být přísně dodržovány bezpečnostní předpisy příslušné země.**
- **Před zvedáním pečlivě překontrolujte háky, řetěz a brzdu, zdali nevykazují známky deformace, poškození, opotřebení nebo koroze. Pokud naleznete jakékoliv vady na zvedáku, za žádných okolností ho nepoužívejte.**
- **Ujistěte se, že kladka je dostatečně promazaná.**
- **Zvedaný předmět vždy vložte do sedla háku a nikoliv na jeho špici.**
- **Zvedák používejte pouze pro vertikální zvedání a ne pro horizontální přitahování objektů.**
- **Nikdy nezvedejte břemeno, jehož hmotnost přesahuje maximální zatížení zvedáku.**
- **Nepoužívejte řetěz jako popruhy.**
- **Nepoužívejte zvedák pro přepravu osob**
- **Nepoužívejte zvedák, pokud je řetěz zamotaný.**
- **Nezkracujte délku řetězu vytvářením uzlů nebo použitím hřebíků/šroubů/šroubováků apod.**
- **Neodejímejte bezpečnostní pojistku z vrchního nebo spodního háku.**
- **Nikdy nevstupujte nebo nedovolte jiným osobám vstoupit pod zvedané břemeno.**
- **Nikdy nenechávejte zvednuté břemeno bez dozoru.**
- **Při zablokování kladkostroje nepoužívejte sílu k dosažení pohybu. Zastavte práce a dejte překontrolovat zařízení.**
- **Nikdy neházejte zvedák na zem. Vždy ho pokládejte opatrně.**

CE RoHS

TECHNICKÉ ÚDAJE

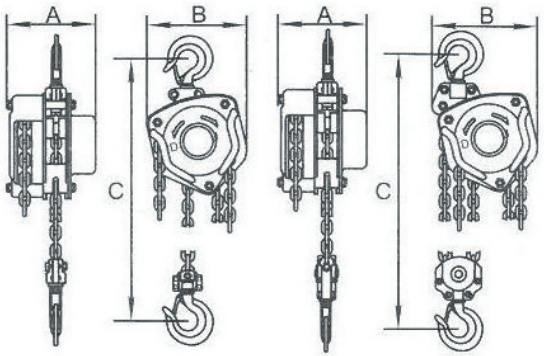

Objednací kód MTL-941-		4200K	4210K	4220K	4230K	4240K
Model		MCH05T	MCH1T	MCH2T	MCH3T	MCH5T
Nosnost (tun)		0.5	1	2	3	5
Standardní zdvih (m)		2.5	2.5	3	3	3
Provozní zkušební zatížení (KN)		6.3	12.5	25	37.5	75
Ovládací síla (N)		231	309	360	340	414
Počet nosných pramenů		1	1	1	2	2
Průměr řetězu (mm)		6	6	8	8	10
Rozměry (mm)	A	131	140	161	161	186
	B	127	158	187	210	253
	C	270	317	414	465	636
Čistá hmotnost (kg)		10.70	12.70	14.60	26.68	43.82
Hrubá hmotnost (kg)		11.10	13.19	15.22	27.48	44.77
Dodatečná hmotnost jednoho metru řetězu (kg)		1.7	1.7	2.3	3.7	5.6

KONTROLA A ÚDRŽBA

Pro zachování kladkostroje v bezpečném provozním stavu by měly být prováděny pravidelné roční kontroly kvalifikovanou osobou. Pokud je zařízení vystaveno nepříznivým pracovním podmínkám, je nutné provádět kontroly častěji.

Zvedák by měl být překontrolován před každým použitím před případnými známkami opotřebení, překroucení, prasklin, povolených šroubů, koroze, nečitelného značení nebo chybějících součástí. V případě výskytu jakýchkoliv závad, a pokud byl zvedák vystaven nadměrnému zatížení nebo nárazu, měl by být neprodleně předán kvalifikované osobě k prohlídce a případné opravě.

1. Po každém použití kladkostroj očistěte a následně uložte na suchém místě, tím se částečně předchází vzniku koroze.
2. Každoročně provádějte údržbu zvedacího mechanismu odmaštěním součástí a aplikací nového maziva.
3. Značky “O” by měly být vyrovnány na obou ozubených kolečkách.
4. Nejprve vložte válečky levého i pravého ložiska na vnitřní náběhovou stranu ložisek na otočné hřídeli. Po té je položte na vnější náběhovou stranu ložisek na bočnicích.
5. Při montáži brzdového mechanismu je třeba uplatnit zvýšené pečlivosti při skládání šikmých zubů na kotouči ráčny a zarážky. Ujistěte se, že zarážka odpovídá pohybu pružiny. Přišroubujte ovládací kolo k hnací hřídeli a poté jím pootočte proti směru hodinových ručiček, tak aby přitlačilo třecí kotouče na sedlo brzdy. Při otáčení ovládacího kola by měla zůstat malá mezera mezi kotoučem ráčny a třecími kotouči.
6. Vzpěrka a pravá bočnice jsou v přechodu, a proto je třeba při demontáži uplatnit zvýšené pečlivosti.
7. Po čištění a opravách by měla být funkčnost kladkostroje vyzkoušena s a bez břemene.
8. Při mazání nebo zacházení se zařízením udržujte třecí plochy brzdového mechanismu čisté. Brzdící mechanismus kontrolujte častěji, aby se předešlo nechtěnému selhání brzdy.
9. Pro usnadnění údržby a demontáže je jeden článek řetězu ovládacího kola otevíratelný.

WYKAZ CZĘŚCI SKŁADOWYCH

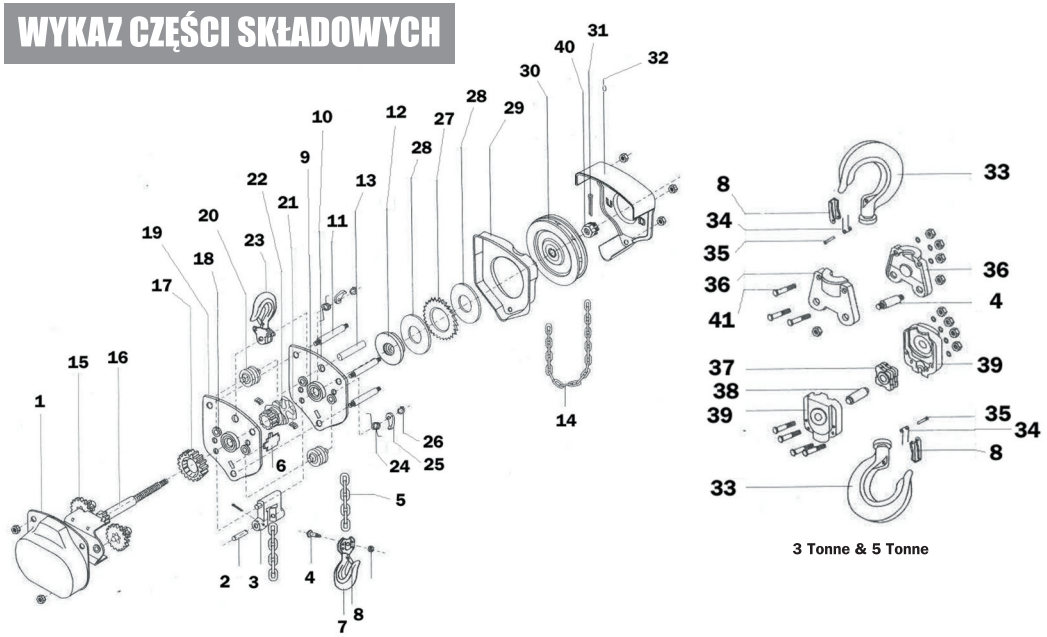

1. Obudowa przekładni
2. Zatyczka Sworznia końcowego
3. Sworzeń końcowy
4. Zatyczka łańcucha
5. Ładowania łańcucha
6. Ściągacz
7. Dolny zespół haka
8. Zatrzask bezpieczeństwa
9. Łożysko
10. Lewa płyta boczna
11. Zatyczka
12. Siodło hamulca
13. Zawleczka haka
14. Łańcuch ręczny
15. Bieg w przekładni pośredni
16. Wał napędowy
17. Klin przekładni biegów
18. Tuleja stalowa
19. Prawa płyta boczna
20. Prowadnica wałka
21. Łożyska wałeczkowe
22. Koło pasowe
23. Zespół haka górnego
24. Podwójna Sprężyna
25. Zapadka
26. Pierścień sprężynujący
27. Tarcza z grzechotką
28. Tarcza cierna
29. Pokrywa hamulca
30. Koło ręczne
31. Zawleczka
32. Pokrywa koła ręcznego
33. Górny hak
34. Sprężyna
35. Nit
36. Ramka górnego haka
37. Koło napinające
38. Trzpień koła napinającego
39. Ramka dolnego haka
40. Nakrętka rowkowana
41. Śruba

INSTRUKCJA OBSŁUGI

Upewnij się, że dokładnie przeczytałeś powyższe Instrukcje Bezpieczeństwa i Rozdział n/t Kontroli & Konserwacji, i przeprowadziłeś wszelkie niezbędne procedury, przed uruchomieniem dźwigni wciągnika.

1. Trzeba wybrać bezpieczne i odpowiednie stanowisko pracy aby zamocować dźwignię podnośnika. Upewnij się, że cała konstrukcja jest w stanie wytrzymać obciążenie co najmniej 1 ½ razy tego co wynosi max. bezpieczne obciążenie robocze dźwigni wciągnika.
2. Trzeba sprawdzić i upewnić się, że wszystkie urządzenia i akcesoria (zawiesia / łańcuchy / liny itp.), które mają być stosowane przy dźwigni wciągnika są odpowiednio dobrane i w dobrym stanie.
3. Ustaw obciążenie (przedmiot podnoszony) bezpośrednio pod blokiem i trzeba połączyć zawiesia / Łańcuchy / liny do bloku i zamknąć zasuwę.
4. Płynnie pociągnąć łańcuch ręczny aż łańcuch nośny jest napięty, zapewniając, że jest on w pionie i nie jest ciągnięty pod kątem, ukośnie.
5. Przetestuj, że hamulec będzie trzymać ciężar/ładunek przez podnoszenie ładunku na wysokość 10cm i zatrzymywanie go w górze. Jeżeli hamulec będzie trzymać ładunek, wtedy kontynuować powoli i płynnie podnosić ładunek do wymaganej wysokości, sprawdzając, że ładunek jest zawsze w poziomie i nie ma poślizgu lub pochylania się (ładunku). Jeśli tak się stanie (że nastąpi przechył), należy obniżyć ładunek i skorygować odpowiednio zawiesia aby utrzymać ciężar w poziomie i podnieść ponownie. Nie wolno podnosić ładunku, tak daleko, aby hak stykał się z blokiem.
6. Aby obniżyć ładunek pociągnij łańcuch po przeciwnej stronie i obniżaj powoli, łagodnie upewniając się, że nie rozciągasz na całej długości łańcucha nośnego.

UWAGA: Jeśli wciągnik się nie porusza, nie należy używać nadmiernej siły. Trzeba zatrzymać pracę i sprawdzić dokładnie wciągnik, jaka jest tego przyczyna.

SPECYFIKACJA

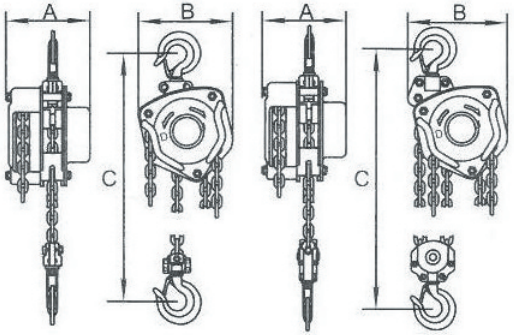

Kod zamówienia MTL-941-		4200K	4210K	4220K	4230K	4240K
Model		MCH05T	MCH1T	MCH2T	MCH3T	MCH5T
Pojemność (w tonach)		0.5	1	2	3	5
Standard podnoszenia (m)		2.5	2.5	3	3	3
Bieżące obciążenie próbne (kN)		6.3	12.5	25	37.5	75
Siła potrzebna aby unieść maks.ciężar (N)		231	309	360	340	414
Ilość kolumn łańcucha nośnego		1	1	1	2	2
Średnica łańcucha nośnego (mm)		6	6	8	8	10
Wymiary (mm)	A	131	140	161	161	186
	B	127	158	187	210	253
	C	270	317	414	465	636
Waga netto (kg)		10.70	12.70	14.60	26.68	43.82
Waga brutto (kg)		11.10	13.19	15.22	27.48	44.77
Dodatkowy ciężar na metr podniesienia (kg)		1.7	1.7	2.3	3.7	5.6

KONTROLA I KONSERWACJA

Aby zapewnić żeby wciągnik łańcuchowy ręczny pozostawał zawsze w bezpiecznym stanie technicznym, powinien być poddany kontroli przez właściwe osoby, w regularnych odstępach czasu i przed każdym użyciem. Kontrole powinny być roczne, chyba że wciągnik pracuje w wyjątkowo niekorzystnych warunkach pracy, w którym to przypadku kontrole powinny być bardziej częste/regularne.

Przed każdym użyciem wciągnika należy sprawdzić, stopień zużycia, uszkodzenia lub zniekształcenia, pęknięcia, niepewne śruby, korozję, nieczytelne oznakowanie lub braki w wyposażeniu, brak części. W przypadku jakichkolwiek wad, wciągnik łańcuchowy ręczny powinien być skierowany do osoby kompetentnej do dokładnego zbadania i, w razie potrzeby musi być naprawiony przed ponownym użyciem.

Wciągnik łańcuchowy musi być niezwłocznie poddany kontroli, gdyby miał miejsce nieprawidłowy załadunek lub miało miejsce porażenie prądem.

1. Po zakończeniu pracy zawsze trzeba oczyścić wciągnik i przechowywać w suchym miejscu, aby zapobiec korozji.
2. Oczyść blok łańcucha conajmniej raz do roku odtłuszczając wszystkie części i nakładając na te części świeży smar.
3. Znaki "O" na obu tarczach przekładni powinny do siebie pasować, schodzić się w jednym miejscu.
4. Po pierwsze, ustaw rolki zarówno lewego jak i prawego łożyska na wewnętrznej powierzchni łożysk na kole łańcuchowym wału z zębatką. Następnie połóż je na zewnętrznej powierzchni łożysk płyt bocznych.
5. Podczas montażu mechanizmu hamulca, należy zachować ostrożność przy zbliżaniu skośnych zębów tarczy zapadkowej i zapadki. Trzeba upewnić się, że zapadka reaguje na ruch sprężyny. Następnie obrócić pokrętło w prawo po wkręceniu go na wałku napędowym, tak aby zostało dociśnięte do tarczy i płyty w siodle mechanizmu hamulcowego. Podczas przekręcania/obracania pokrętła w lewo, powinna być zachowana przestrzeń pomiędzy tarczą i płytkami.
6. Obudowa i prawa płyta boczna są w okresie przejściowym i należy uważać, aby nie zostały rozmontowane.
7. Po zakończeniu czyszczenia i naprawy, wciągnik powinien być przetestowany bez obciążenia i z obciążeniem.
8. Utrzymuj zawsze powierzchnie tarcia mechanizmu hamulca w czystości podczas smarowania lub obsługi bloku łańcucha. Trzeba często sprawdzać mechanizm hamulca tak, aby uniknąć jakiegokolwiek uszkodzenia hamulca.
9. Dla wygody obsługi i demontażu, jedno z ogniw łańcucha jest otwarte.

ROZKRES SOUČÁSTÍ

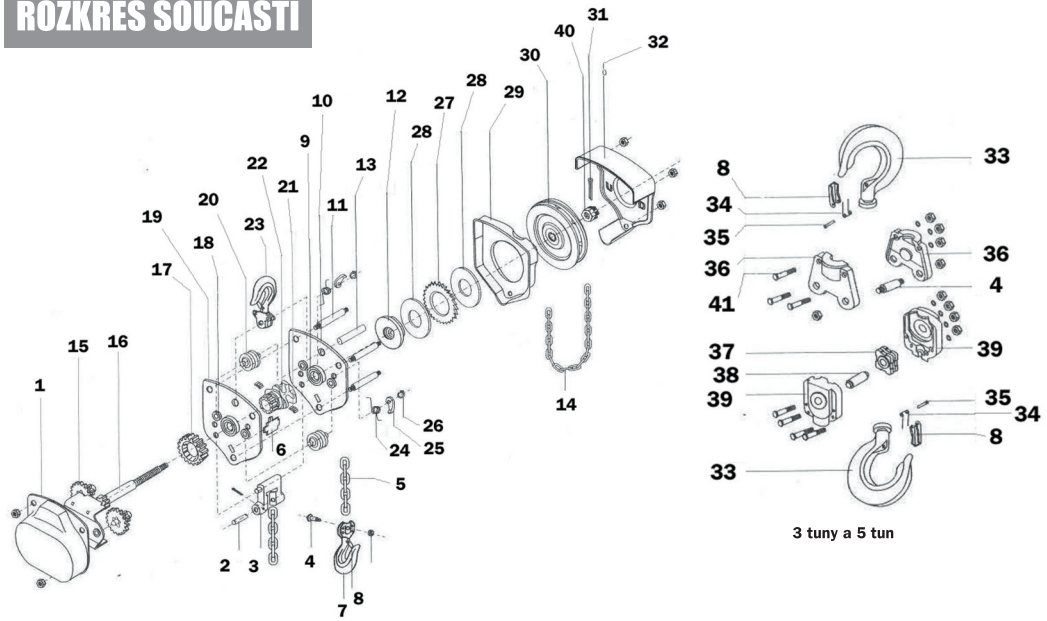

1. Kryt převodovky
2. Kolík spodní kotvy
3. Spodní kotva
4. Kolík řětězu
5. Řetěz
6. Stírač oleje
7. Složený spodní hák
8. Bezpečnostní pojistka
9. Uložení ložiska
10. Levá bočnice
11. Kolík
12. Sedlo brzdy
13. Čep háku
14. Řetěz ovládacího kola
15. Ozubená kola
16. Hnací hřídel
17. Ozubený převod
18. Ocelová průchodka
19. Pravá bočnice
20. Vodící váleček
21. Válečková ložiska
22. Zdvižná kladka
23. Složený horní hák
24. Napínací pružina
25. Zarážka
26. Kroužková pružina
27. Kotouč ráčny
28. Třecí kotouč
29. Kryt brzdy
30. Ovládací kolo
31. Závlačka
32. Kryt ovládacího kola
33. Horní hák
34. Pružina
35. Nýt
36. Rám horního háku
37. Hnaný buben
38. Kolík hnaného bubnu
39. Rám spodního háku
40. Drážkovaná matka
41. Šroub

OBSLUHA

Před zahájením práce se ujistěte, že jste přečetli celou sekci Bezpečnost a Kontrola a Údržba a provedli veškeré doporučené procedury.

1. Vyberte vhodné a bezpečné místo pro zavěšení kladkostroje. Ujistěte se, že vybrané místo je schopné vydržet zátěž alespoň 1½ násobku maximálního povoleného zatížení zvedáku.
2. Překontrolujte a ujistěte se, že veškeré doplňky a vybavení, které se chystáte použít k zvedání břemene, jsou adekvátní a v dobrém provozním stavu.
3. Umístěte břemeno přesně pod zvedák a připojte popruhy/řetěz/lano k spodnímu háku zvedáku a zajistěte bezpečnostní pojistku.
4. Jemně zatáhněte za řetěz ovládacího kola, dokud se řetěz zvedáku nenapne. Překontrolujte, jestli je řetěz ve vertikální poloze, a tak při zdvihu nedojde k zatažení břemene pod úhlem.
5. Po vytažení o 10cm vyzkoušejte, že brzda udrží břemeno. Pokud zkouška brzdy proběhla úspěšně, pomalu pokračujte ve zvedání do požadované výšky. Po celou dobu zvedání kontrolujte, že břemeno je v rovnovážné pozici a nikde se nenaklání nebo nevykluzuje. Pokud není břemeno vyrovnané, pomalu ho spusťte zpět na zem a lépe upevněte popruhy. Nikdy nezvedejte břemeno tak vysoko, že by se hák dotkl kladkostroje.
6. Pro spouštění břemene pomalu tahejte za řetěz ovládacího kola v opačném směru. Ujistěte se, že nepřesáhnete celkovou délku řetězu.

POZNÁMKA: Při zablokování kladkostroje nepoužívejte sílu k dosažení pohybu. Zastavte práce a dejte překontrolovat zařízení.

ŽIVOTNÍ PROSTŘEDÍ

Nepotřebných nástrojů, příslušenství a obalových materiálů se vždy zbavujte pouze způsobem šetrným k životnímu prostředí.

RoHS

Tento produkt neobsahuje žádné přísady, které nejsou povoleny Evropskou směrnicí RoHS, v materiálech tvořících jeho podstatu, ani v pomocných materiálech použitých při jeho výrobě.

PROHLÁŠENÍ O SHODĚ

Tímto prohlašujeme, že řetězové zvedáky Matlock
Matlock - MCH05T, MCH1T, MCH2T, MCH3T a MCH5T
jsou v souladu s příslušnými ustanoveními následujících Směrnic Evropské Unie:

Směrnice evropské rady o strojním zařízení 2006/42/EC

Uplatňované normy:
EN 13157+A1:2009

Podepsán:
Jméno: Keith Read
Pozice: HSQE Group Manager

Oficiální zástupce:
MATLOCK INDUSTRIAL PRODUCTS
Security House, Wigston, Leicester,
England, LE18 2FS.

CE

Záruka na výrobky MATLOCK se vztahuje v plném rozsahu i proti chybnému zpracování.
Pokud bude výrobek shledán jako kazový, měl by být buď opraven, nebo zdarma vyměněn (nevztahuje se na běžné opotřebení nebo prokazatelně záměrné poškození). Matlock nezodpovídá za nahodilé nebo následné škody nebo ztráty.

MATLOCK
INDUSTRIAL PRODUCTS
Security House, Wigston,
Leicester, England, LE18 2FS.

Matlock se neustále snaží zlepšovat své výrobky. Z tohoto důvodu může dojít ke změnám v technických parametrech bez předchozího upozornění.

Matlock je registrovaná obchodní značka společnosti The Kennedy Group Ltd.

Společnost splňuje prohlášení o shodě ISO9001.

PL User Manual

MATLOCK

WCIĄGNIKI ŁAŃCUCHOWE RĘCZNE - 2.5M & 3M

MTL-941-4200K -	0.5 TONY	MODEL: MCH05T
MTL-941-4210K -	1 TONA	MODEL: MCH1T
MTL-941-4220K -	2 TONY	MODEL: MCH2T
MTL-941-4230K -	3 TONY	MODEL: MCH3T
MTL-941-4240K -	5 TON	MODEL: MCH5T

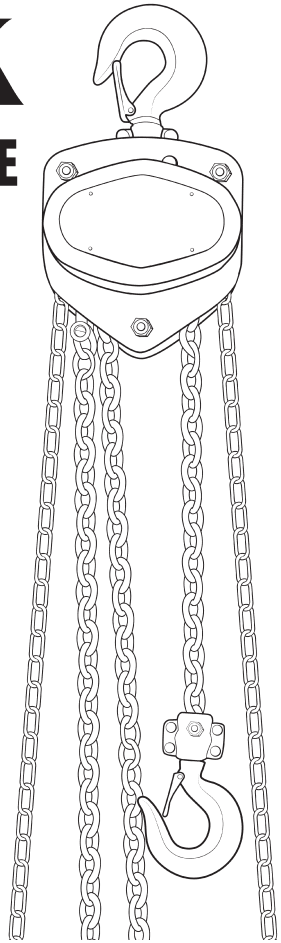

- **Wyposażone w cieplnie hartowane i szlifowane, wałek trzystopniowej przekładni walcowej i kółko zębate**
- **Haki wyposażone w solidne zabezpieczające zatrzaski i obracające się o 360 °**
- **Posiada mechaniczny hamulec przeciążenia dla dodatkowego bezpieczeństwa**

Instrukcje te muszą być odczytywane przez wszystkich użytkowników. Stosując się ściśle, dokładnie do tej instrukcji pomoże uniknąć wypadków, zmniejszyć koszty napraw i pomóc zwiększyć żywotność tego podnośnika łańcuchowego.

⚠ BEZPIECZEŃSTWO

- **Przepisy bezpieczeństwa danego kraju odnośnie pracy tej ręcznej łańcuchowej wciągarki muszą być ściśle przestrzegane.**
- **Przed operacją podniesienia należy sprawdzić, haki, ładunek/moc łańcucha, i urządzenie hamulca starannie pod względem wszelkich zniekształceń, uszkodzeń, pęknięć, zużycia lub znaków korozji. Jeśli zostaną znalezione jakieś wady, należy przerwać stosowanie dźwigni podnośnika natychmiast.**
- **Upewnij się, że jest wystarczająco dużo smarowania łańcucha w bloku.**
- **Zawsze trzeba umieścić ładunek na siodle haka, a nie na końcu haka.**
- **Tylko wolno używać wciągnika łańcuchowego ręcznego do podnoszenia w pionie i nie wolno ciągnąć w poziomie jakiegokolwiek ładunku.**
- **Nie wolno podnosić ładunku przekraczającego pojemności znamionowej dźwigni wciągnika łańcuchowego ręcznego.**
- **Nie należy używać łańcucha z tego wciągnika jako zawiesia.**
- **Nie wolno używać tego wciągnika do przewozu, transportu osób.**
- **Nie wolno używać tego wciągnika, gdy istnieją jakiekolwiek zagięcia w łańcuchu.**
- **Nie wolno wiązać łańcucha nośnego na węzeł czy go skracać za pomocą śrub / wkrętow / śrubokrętów lub innych urządzeń.**
- **Nie wolno zdejmować blokady bezpieczeństwa (zatrzasku) z górnych lub dolnych haków.**
- **Nie wolno stawać samemu lub przepuścić nikogo pod podniesionym ładunkiem.**
- **Nie wolno pozostawiać wciągnika łańcuchowego ręcznego bez nadzoru, gdy ładunek został podniesiony.**
- **Nie używaj, nie stosuj nadmiernej siły do poruszania dźwignią wciągnika łańcuchowego, jeśli nie da się jej poruszyć. Zatrzymaj działanie/pracę i dokonaj dokładnej kontroli/inspekcji dźwigni wciągnika łańcuchowego ręcznego.**
- **Nie wolno rzucać dźwigni wciągnika w dół, na ziemię/podłogę. Zawsze należy umieścić ją ostrożnie na ziemi/podłodze.**

CE RoHS

KÖRNYEZETVÉDELMI ELŐÍRÁSOK

A feleslegessé vált eszközöktől, tartozékoktól és csomagolóanyagoktól mindig környezetbarát módon szabaduljon meg.

RoHS

A termékhez felhasznált anyagok nem tartalmaznak semmilyen korlátozás eső anyagot az Európai RoHS Irányelv által megengedettnél nagyobb koncentrációban vagy tiltott formában.

MEGFELELŐSÉGI NYILATKOZAT

Tanúsítjuk, hogy a Matlock
MCH05T, MCH1T, MCH2T, MCH3T és MCH5T típusú kézi láncos emelők
az alábbi EK irányelvek minden vonatkozó előírásának megfelelnek:

Gépekre vonatkozó 2006/42/EK tanácsi irányelv

Alkalmazott tagállami szabványok:
EN 13157+A1:2009

Aláírás:
Név: Keith Read
Beosztás: HSQE Group Manager

Hivatalos márkakereskedő:
MATLOCK INDUSTRIAL PRODUCTS
Security House, Wigston, Leicester,
England, LE18 2FS.

CE

MATLOCK A gyártó teljes körű jótállást vállal a gyártási hibákra.

A hibás terméket díjmentesen megjavítjuk vagy kicseréljük (kivéve a természetes elhasználódásból illetve nem rendeltetésszerű használatból eredő hibákat).

A Matlock nem vállal felelősséget a véletlen vagy következményes károkért és veszteségekért.

MATLOCK
INDUSTRIAL PRODUCTS
Security House, Wigston,
Leicester, England, LE18 2FS.

A Matlock termékei folyamatos fejlesztés alatt állnak. A termékjellemzők előzetes tájékoztatás nélkül megváltozhatnak.
A Matlock a Kennedy Group Ltd. által bejegyzett márkanév.

A szállító ISO9001 tanúsítással rendelkezik.

MATLOCK

KÉZI LÁNCOS EMELŐK - 2,5 M ÉS 3 M

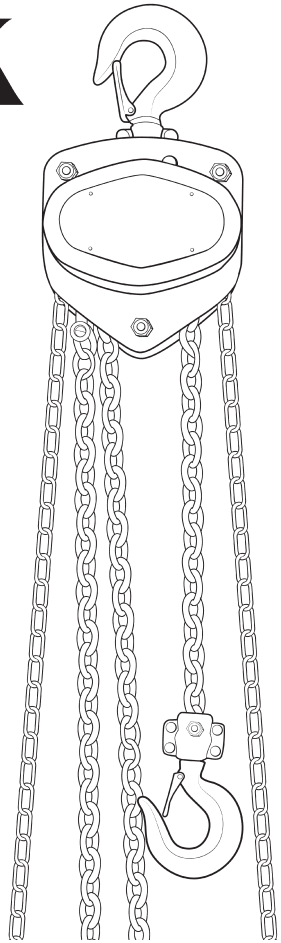

MTL-941-4200K - 0.5 TONNA	MODEL: MCH05T
MTL-941-4210K - 1 TONNA	MODEL: MCH1T
MTL-941-4220K - 2 TONNA	MODEL: MCH2T
MTL-941-4230K - 3 TONNA	MODEL: MCH3T
MTL-941-4240K - 5 TONNA	MODEL: MCH5T

- **Hőedzett, csiszolt, hármas fogaskerékrendszerrel**
- **360°-ban forgatható, erős biztonsági retesszel ellátott horgok**
- **Mechanikus biztonsági fékkel felszerelve a még nagyobb biztonság érdekében**

A termék minden felhasználójának el kell olvasnia a kezelési útmutatót. Az előírások gondos betartása lehetővé teszi a balesetek elkerülését, a javítási költségek csökkentését és a termék élettartamának növelését.

⚠ BIZTONSÁGI ELŐÍRÁSOK

- **Szigorúan be kell tartani a kézi emelők használatára vonatkozó állami előírásokat.**
- **Használat előtt gondosan meg kell győződni arról, hogy a horgok, a teherlánc, a fékrendszer nem deformálódott el, nem sérült, nem repedt, nem kopott és nem rozsdás. Hiba észlelése esetén nem szabad tovább használni a láncos emelőt.**
- **Az emelőszerkezetet megfelelően be kell kenni.**
- **A terhet a horog hajlatára és nem a hegyére kell helyezni.**
- **Az emelőt csak függőleges emelésre szabad használni, oldalirányú mozgatásra nem.**
- **Tilos a megengedettnél nagyobb tömegű terhet emelni az emelővel.**
- **Tilos az emelőt szállítóhevederként használni.**
- **Tilos az emelőt emberek szállítására használni.**
- **Tilos használni az emelőt, ha a láncon csomó keletkezik.**
- **Tilos a teherláncot csavarral, csavarhúzóval vagy egyéb eszközzel megkötni vagy megrövidíteni.**
- **Tilos a függesztő- és teherhorgon található biztonsági reteszt eltávolítani.**
- **Tilos a megemelt teher alá állni vagy alatta elhaladni.**
- **Tilos a megemelt terhet őrizetlenül hagyni.**
- **A beragadt emelőt nem szabad erővel mozgatni. Ilyen esetben szakítsa meg a munkát és vizsgálja meg az emelőt.**
- **Tilos az emelőt a földre dobni. Mindig óvatosan kell a földre rakni.**

CE RoHS

TERMÉKJELLEMZŐK

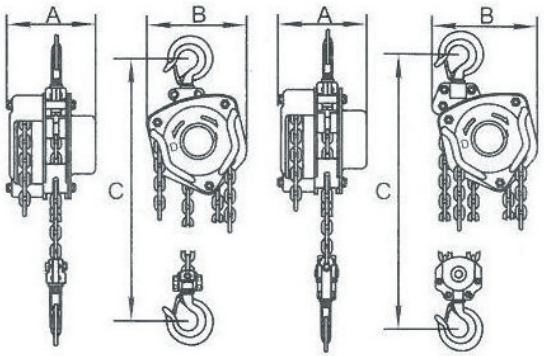

Rendelési kód MTL-941-		4200K	4210K	4220K	4230K	4240K
Típus		MCH05T	MCH1T	MCH2T	MCH3T	MCH5T
Teherbírás (tonna)		0.5	1	2	3	5
Szabvány Emelés (m)		2.5	2.5	3	3	3
Használat Teszt Terhelés (kn)		6.3	12.5	25	37.5	75
A max. teher felemeléséhez szükséges erő (N)		231	309	360	340	414
Teherlánc sorainak száma		1	1	1	2	2
Teherlánc átmérője (mm)		6	6	8	8	10
Méretek (mm)	A	131	140	161	161	186
	B	127	158	187	210	253
	C	270	317	414	465	636
Nettó tömeg (kg)		10.70	12.70	14.60	26.68	43.82
Bruttó tömeg (kg)		11.10	13.19	15.22	27.48	44.77
Többlet súly méterenként emeléskor (kg)		1.7	1.7	2.3	3.7	5.6

ELLENŐRZÉS ÉS KARBANTARTÁS

A biztonságos használat érdekében az emelőt hozzáértő személynek rendszeres időközönként illetve minden használat előtt ellenőriznie kell. Az ellenőrzést évente meg kell ismételni, kivéve, ha az emelő fokozott igénybevételnek van kitéve, amely esetben az ellenőrzést gyakrabban el kell végezni.
Használat előtt minden alkalommal meg kell győződni arról, hogy az emelő nem kopott, nem sérült, nem deformálódott el, nem repedt, nem rozsdás, a csavarok megfelelően vannak rögzítve, a terméken lévő jelölések olvashatók és minden darabja megvan. Hiba észlelése esetén az emelőt meg kell mutatni egy szakembernek alapos vizsgálat és szükség esetén javítás céljából.

1. Használat után az emelőt meg kell tisztítani és száraz helyen kell tárolni a rozsdásodás és korrózió megelőzése érdekében.
2. Évente egyszer el kell távolítani a régi kenőanyagot az emelőszerkezet alkatrészeiről, és újra kell őket kenni.
3. A két fogastárcsán található “O” jelöléseknek egy vonalban kell lenniük.
4. Először helyezze a bal és jobb oldali csapágy görgőit a lánckerék tengelycsapján lévő csapágyak belső gyűrűjére. Ezután tegye őket az oldallemezeken lévő csapágyak külső gyűrűjére.
5. A fékrendszer összeszerelésekor különösen ügyelni kell a fogastárcsa ferde fogai és a zárókilincs helyes összeillesztésére. Ellenőrizze, hogy a rugó mozgatja-e a zárókilincset. Csavarozza a hajtókereket a hajtótengelyre, majd fordítsa az óramutató járásával megegyező irányba úgy, hogy ráfeszüljön a tárcsára, a lemezek pedig a fékkamrára. Ha az óramutató járásával ellentétes irányba fordítja a hajtókereket, a tárcsa és a lemezek között résnek kell keletkeznie.
6. A felfüggesztés és a jobb oldali lemez össze vannak kapcsolva, ügyelni kell arra, nehogy szétváljanak.
7. Tisztítás és javítás után az emelőt ki kell próbálni terhelés nélkül és terhelés alatt.
8. Az emelőszerkezetet kenésekor és használatakor ügyelni kell arra, hogy a fékrendszer súrlódó felületei tiszták maradjanak. A fékrendszert gyakran ellenőrizze a fék meghibásodásának elkerülése érdekében.
9. A kényelmes karbantartás és szétszerelés érdekében a kézi lánc egyik illesztési pontján a burkolat nyitott.

ALKATRÉSZEK FELSOROLÁSA

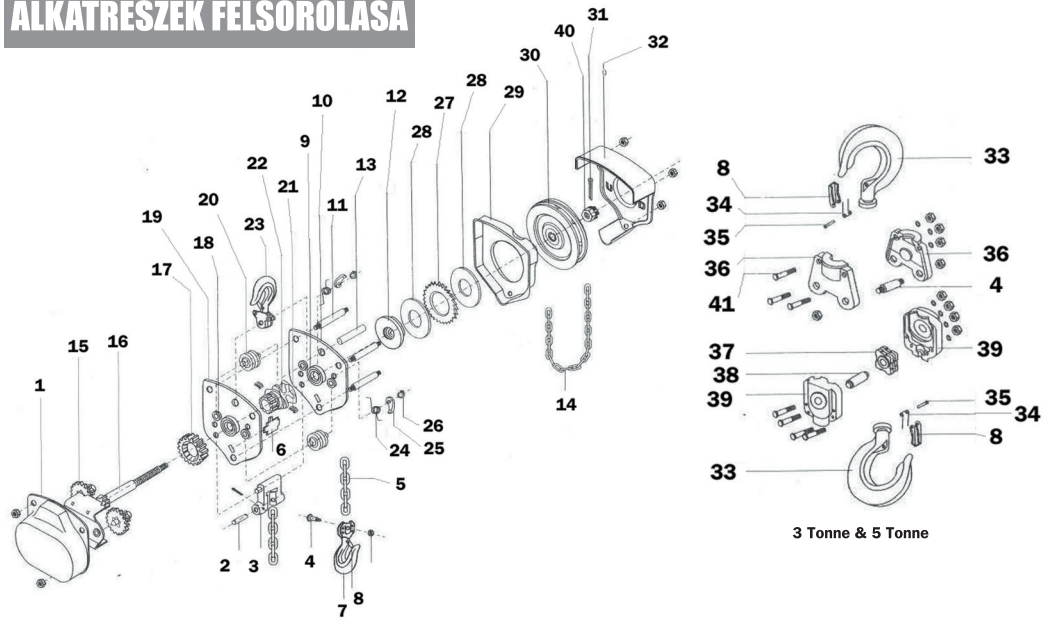

1. Fogaskerékház
2. Felfüggesztő horog csapja
3. Felfüggesztő horog
4. Láncvezető
5. Teherlánc
6. Tisztítóhenger
7. Alsó horog szerelvény
8. Biztonsági retesz
9. Csapágygyűrű
10. Bal oldali oldallemez
11. Csap
12. Fékkamra
13. Csap
14. Kézi lánc
15. Közbülső fogaskerék
16. Hajtótengely
17. Bordázott fogaskerék
18. Acél csapágypersely
19. Jobb oldali oldallemez
20. Vezetőgörgő
21. Görgős csapágyak
22. Teheremelő tárcsa
23. Felső horog szerelvény
24. Kettős rugó
25. Zárókilincs
26. Rugós gyűrű
27. Fogastárcsa
28. Dörzslemez
29. Fék burkolata
30. Hajtókerék
31. Sasszeg
32. Hajtókerék burkolata
33. Felső horog
34. Rugó
35. Szegecs
36. Felső horog függesztőlapja
37. Vezetőgörgő
38. Vezetőgörgő csapja
39. Alsó horog tartója
40. Hornyos palástú csavaranya
41. Csavar

ÜZEMELTETÉS

A láncos emelő használata előtt gondosan olvassa el a biztonsági előírásokról, valamint az ellenőrzésről és karbantartásról szóló részeket, és ha szükséges, végezze el a szükséges műveleteket.

1. Rögzítse az emelőt egy arra alkalmas biztonságos helyen. A felfüggesztésre használt szerkezetnek az emelő maximális biztonságos terhelésének legalább 1½-szeresét el kell bírnia.
2. Ellenőrizze, hogy minden alkatrész és minden használni kívánt kiegészítő (hevederek/láncok/kötelek stb.) megfelel a célnak és használatra alkalmas állapotban van.
3. Helyezze a megemelni kívánt tárgyat közvetlenül az emelőszerkezet alá, majd csatlakoztassa a hevedereket/láncokat/köteleket az emelőszerkezethez és zárja le a biztonsági rúdzárat.
4. Egyenletesen húzza a kézi láncot, amíg a teherlánc megfeszül, közben ügyeljen arra, hogy függőlegesen álljon, ne szögben húzza a terhet.
5. Ellenőrizze, hogy a fék megtartja-e a terhet, úgy, hogy 10 cm magasságban elengedi a megemelt tárgyat. Ha a fék megtartja a terhet, lassan és egyenletesen emelje tovább a kívánt magasságig, közben ügyeljen arra, hogy a megemelt tárgy végig egyenesen álljon, ne csúszkáljon vagy himbálóddzon. Ha a tárgy nem áll egyenesen, engedje le, állítsa be megfelelően a hevedereket, majd emelje fel újra a tárgyat. Ne emelje a tárgyat olyan magasságba, ahol a horog érintkezik az emelőszerkezettel.
6. A tárgyat a kézi lánc ellentétes oldalán egyenletesen engedje le, közben ellenőrizze, nem engedi-e ki teljesen a teherláncot.

MEGJEGYZÉS: A beragadt emelőt nem szabad erővel mozgatni. Szakítsa meg a munkát és vizsgálja meg az emelőt.