# AC 640
# 230/50 Hz

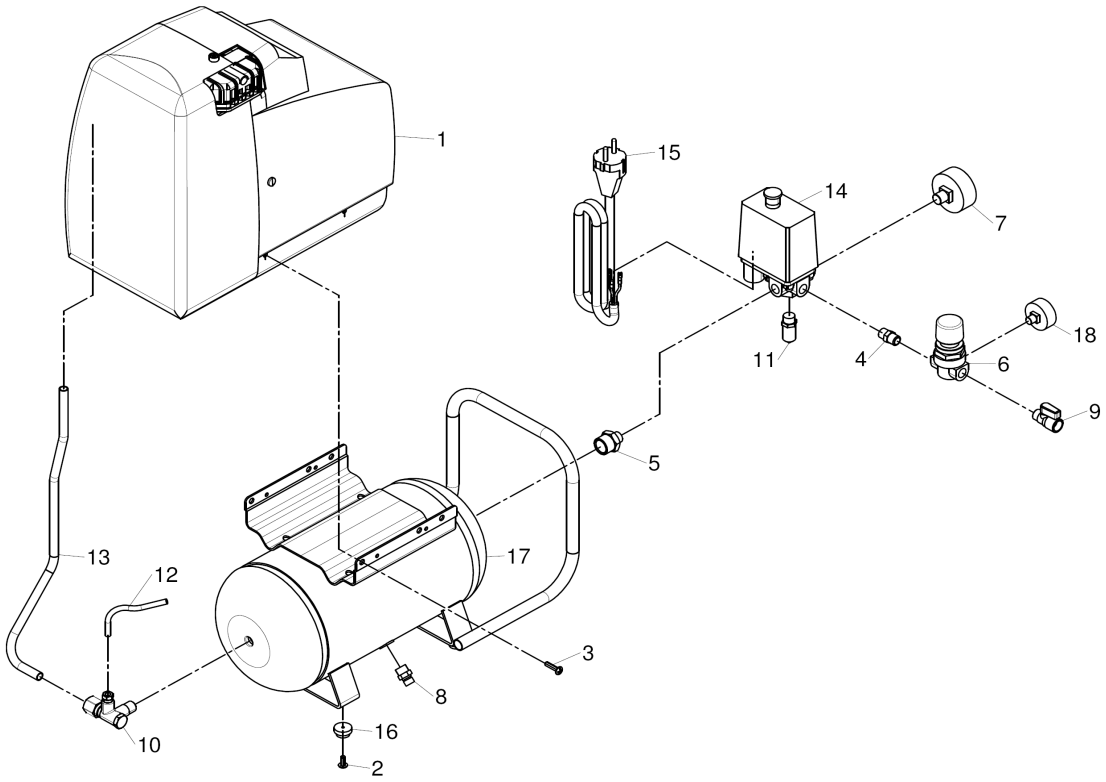


| REF. RIF. | CODE CODICE | QT | DESCRIPTION DESCRIZIONE | | REF. RIF. | CODE CODICE | QT | DESCRIPTION DESCRIZIONE |
|---|---|---|---|---|---|---|---|---|
| 1 | 3019000000 | 1 | Unit pump | *Gruppo Pompante* | | | | |
| 2 | 7012090000 | 4 | Screw | *Vite TC trilob. M5x12* | | | | |
| 3 | 7012090000 | 4 | Screw | *Vite TC trilob. M5x20* | | | | |
| 4 | 7012290000 | 1 | Joint | *Nipplo 1/4* | | | | |
| 5 | 7081090000 | 1 | Joint | *Riduzione MM 1/2x1/4* | | | | |
| 6 | 7100640000 | 1 | Pressure reducer | *Riduttore di pressione* | | | | |
| 7 | 7110300000 | 1 | Pressure gauge | *Manometro* | | | | |
| 8 | 7130090000 | 1 | Discrage tap | *Rubinetto di spurgo* | | | | |
| 9 | 7130440000 | 1 | Tap | *Rubinetto 1/4 MF* | | | | |
| 10 | 7190200000 | 1 | Non return valve | *Valvola di ritegno* | | | | |
| 11 | 7192020000 | 1 | Safety valve | *Valvola di sicurezza* | | | | |
| 12 | 7230010000 | 1 | Rilsan Hose | *Tubo rilsan* | | | | |
| 13 | 7233360000 | 1 | Infeed Hose | *Tubo alimentazione* | | | | |
| 14 | 7250740000 | 1 | Pressure switch | *Pressoatato* | | | | |
| 15 | 7329070000 | 1 | Infeed cable | *Cavo alimentazione* | | | | |
| 16 | 7360310000 | 4 | Rubber | *Piedino in gomma* | | | | |
| 17 | 5156930008 | 1 | Tank | *Serbatoio* | | | | |
| 18 | 7110240000 | 1 | Pressure gauge | *Manometro* | | | | |

*IN VIGOUR FROM 06/05/08 - IN VIGORE DAL 06/05/08 (REV-00)*